DIMENSOES DA CAIXA DE PASSAGEM (cm)			
TIPO / DIMENSOES	a	b	c
R1	60	35	50
R2	107	52	50
R3	120	120	130

LEGENDA:

1. ELETRODUTO DE PVC RIGIDO Ø xx"
2. PEDRA BRITADA NUM. 2.

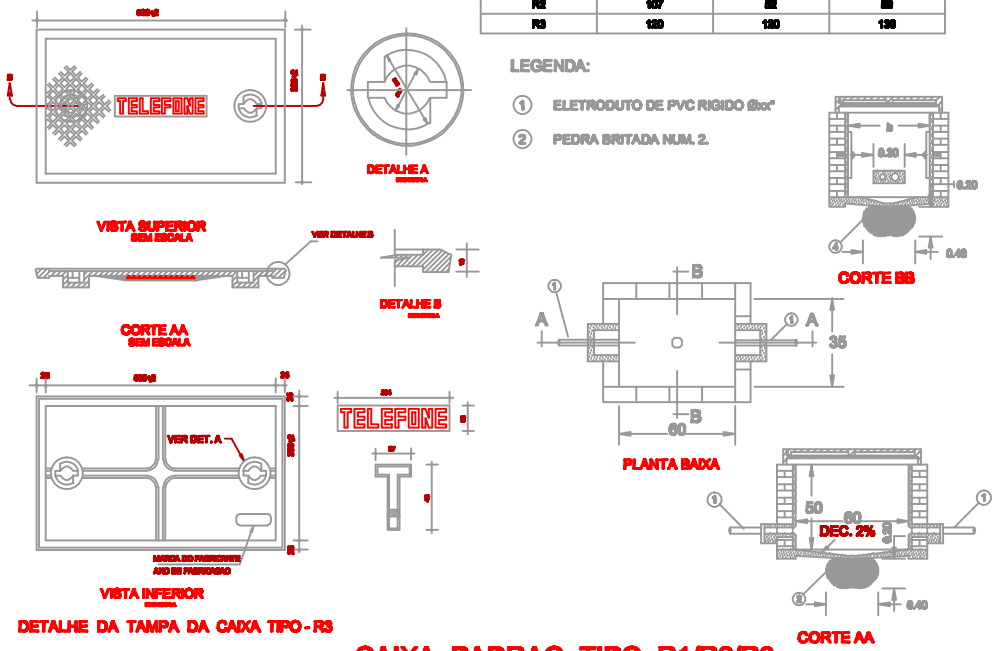

CAIXA PADRAO TIPO R1/R2/R3

DETALHE DAS ELETROCALHAS / PERFILADO

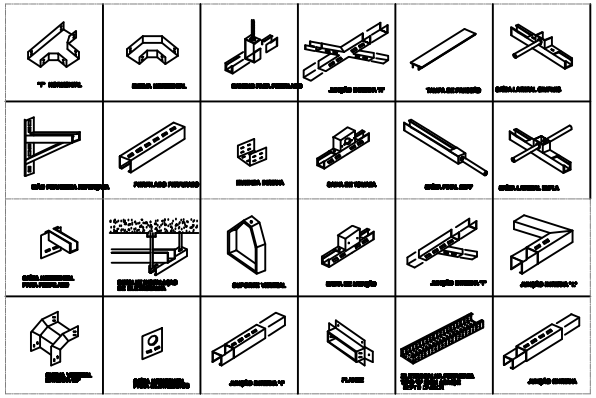

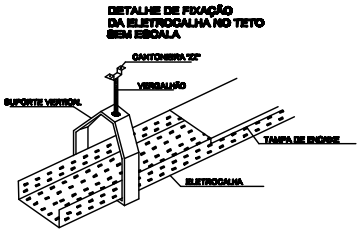

DETALHE ELETROCALHA
C/ DIVISÃO INTERNA
SEM ESCALA

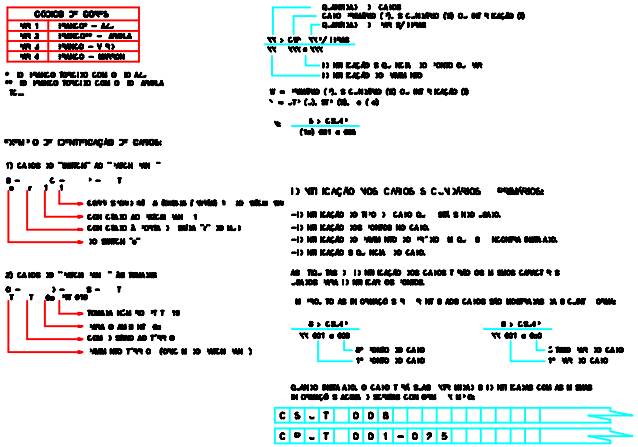

NOBRE
ENGENHARIA

CABEAMENTO

TRT da 18ª Região - GO
VARA DO TRABALHO DE VALPARAÍSO DE GOIÁS

Interessado:	Tribunal Regional do Trabalho da 18ª Região - GO
Autor:	Eng° Eletrônico Paulo Roberto Borges CREA 1000/GO
Co-Autor:	Eng° Eletrônico Paulo Roberto Borges CREA 1000/GO
ARQUIVO	TRT da 18ª Região - GO - Valparaíso-Goiás-GO-Cabeamento
PONTOS DE DADOS	40
PONTOS DE VOZ	30
Nº PAVIMENTOS	1 (um)
ÁREA CONSTRUÍDA	Área Construída Total Utilizável
CONTEÚDO	Estudo e Indicação
DESENHISTA	Rodrigo Alves
FOLHA	03/03
ENDEREÇO	Rua Jorge Lafaiete Pontes, Quadra 11A Lote 10/11, Bairro Parque Esplanada III, Valparaíso de Goiás - GO
DATA	Abril /2012

REVISÃO:

	DATA	MOTIVO	REVISOR
-	17/05/2011	Projeto Concluído	Danilo
R1	03/04/2012	Atualização do Endereço	Gisele

APROVAÇÃO:

www.brazcampos.com.br